Модель тамбура DHOUSL 45

На данном эскизе изображена схема установки закладных элементов для тамбура перегрузочного косого (45°) легкой серии под уравнительную платформу с поворотной аппарелью встроенного типа длиной 2000 мм, шириной 1800 мм или 2000 мм, высотой 600 мм и герметизатора шириной 3400 мм, высотой 3400 мм.

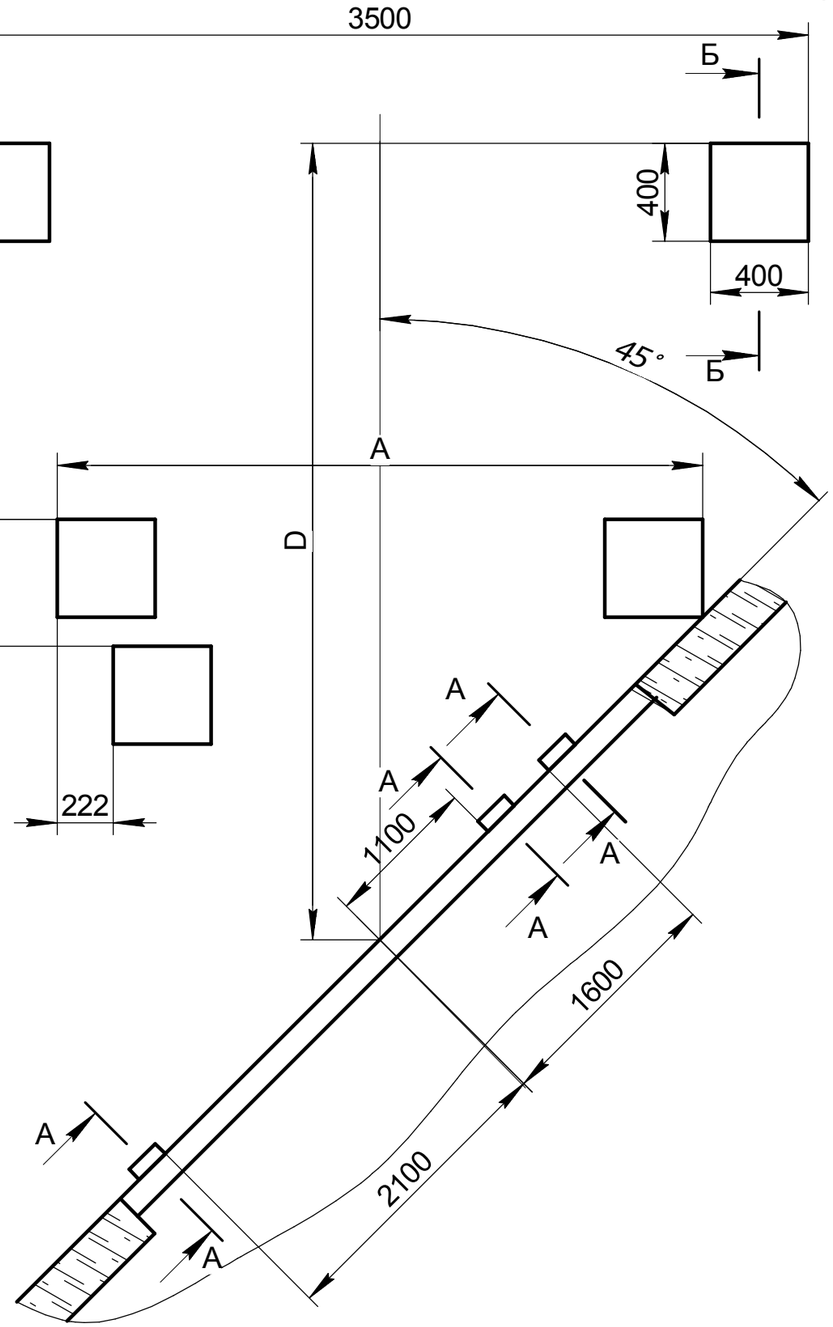

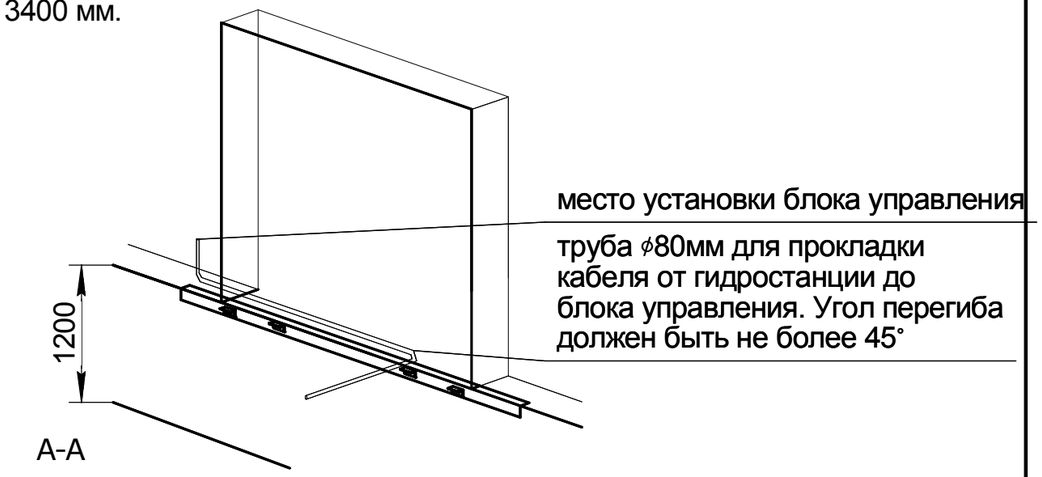

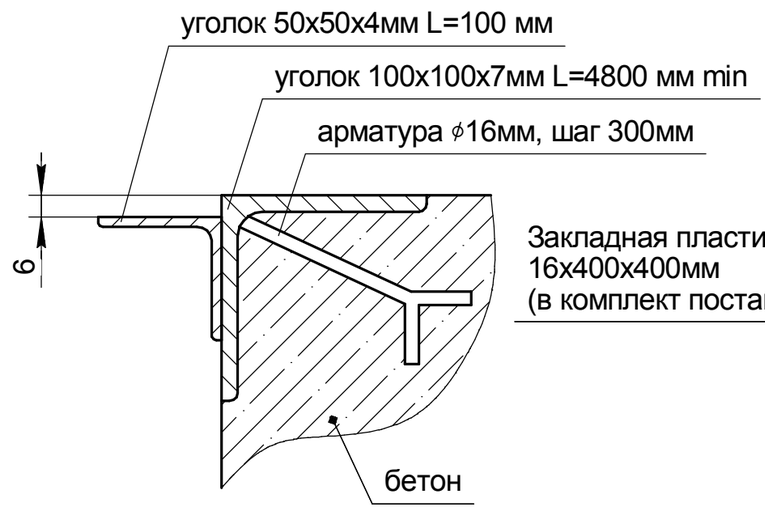

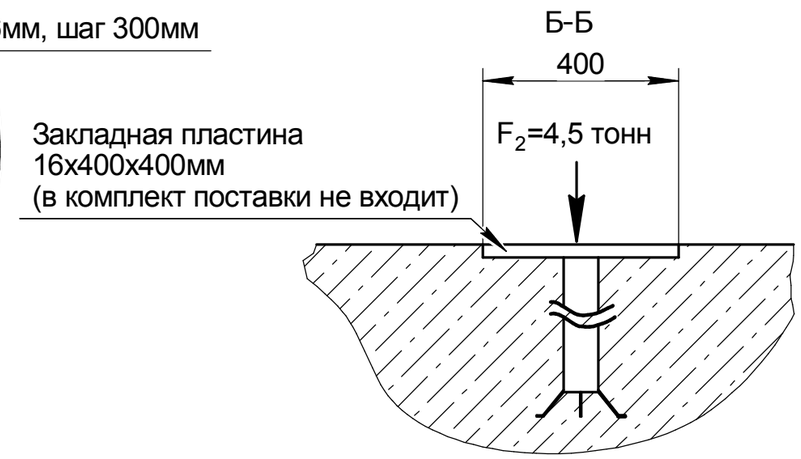

Для получения более подробной информации обращайтесь в компанию "DoorHan".

Значение B,C,D

Длина ур. платформы, мм	B, мм	C, мм	D, мм
2000	747	1307	1888
2500	819	1735	1960

Значение A

Артикул тамбура	A , мм
DHOUSL-45-2000	2438
DHOUSL-45-2500	2638

Изм.	Лист	№ докум.	Подп.	Дата
Разраб.				
Пров.				
Т.контр.				
Н.контр.				
Утв.				

Модель тамбура DHOUSL 45

Схема установки закладных элементов тамбуров перегрузочных косых (45°) легкой серии под уравнительную платформу с поворотной аппарелью встроенного типа

Лит.	Масса	Масштаб
Лист	Листов	

Европейская линейка

DOORHAN®

Перв. примен. | Справ. № | Подп. и дата | Инв. № дубл. | Взам. инв. № | Подп. и дата | Инв. № подл.

Копировал | Формат А3