Модель тамбура DHOUSL 30

На данном эскизе изображена схема установки закладных элементов для тамбура перегрузочного косого (30°) легкой серии под уравнительную платформу с поворотной аппарелью встроенного типа длиной* 2500 мм, шириной 2000 мм, высотой 600 мм и герметизатора шириной 3400 мм, высотой 3400 мм.

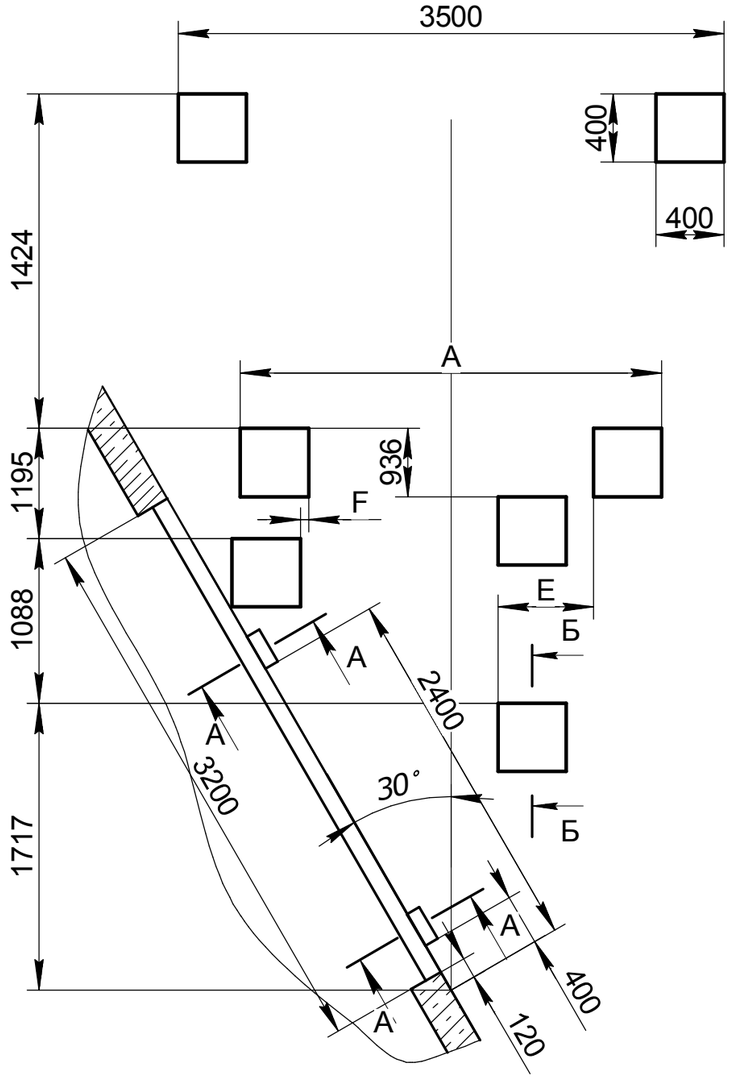

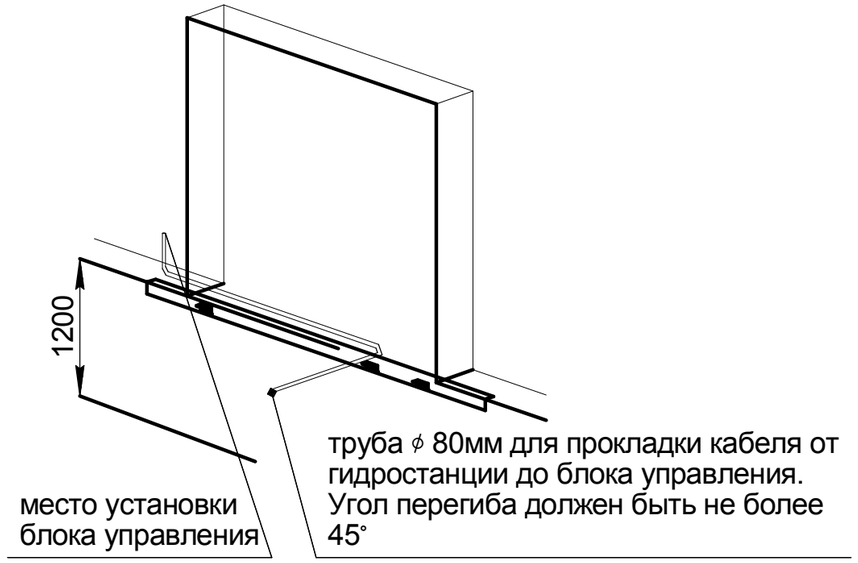

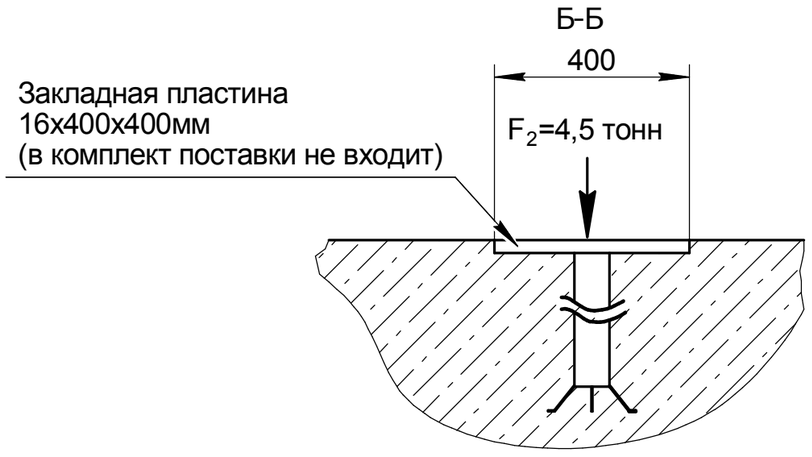

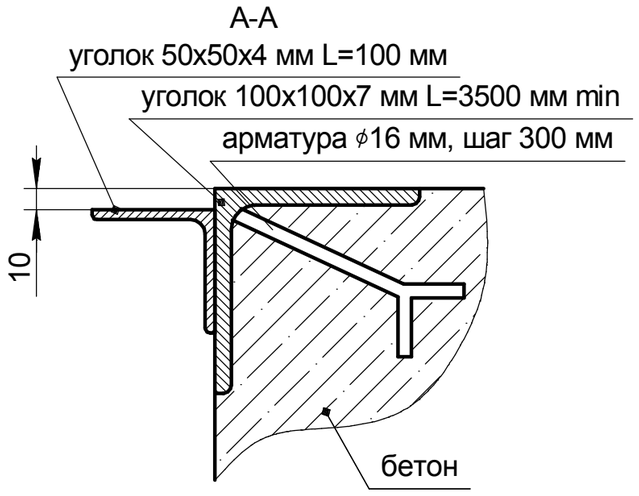

Значение A,E,F

Ширина ур. платформы 1800 мм	A, мм	2348
	E, мм	216
	F, мм	141
Ширина ур. платформы 2000 мм	A, мм	2638
	E, мм	316
	F, мм	41

1. * - длина уравнительной платформы (размер от края открытой аппарели до оси вращения крышки платформы).
2. Для получения более подробной информации обращайтесь в компанию "DoorHan".

Изм.	Лист	№ докум.	Подп.	Дата
Разраб.				
Пров.				
Т.контр.				
Н.контр.				
Утв.				

Модель тамбура DHOUSL 30

Схема установки закладных элементов для тамбуров перегрузочных косых (30°) легкой серии под уравнительную платформу с поворотной аппарелью встроенного типа

Лит.	Масса	Масштаб

Лист | Листов

Российская линейка

DOORHAN®

Перв. примен. | Справ. № | Подп. и дата | Инв. № дубл. | Взам. инв. № | Подп. и дата | Инв. № подл.

Копировал | Формат А3